# 第96回 全国高等学校野球選手権 静岡大会

http://shizuoka-hbf.com

| | | |
|---|---|---|
| 草：草薙 | 裾：裾野 | |
| 愛：愛鷹 | 富：富士 | |
| 清：清水庵原 | 島：島田 | |
| 焼：焼津 | 磐：磐田 | |
| 掛：掛川 | 浜：浜松 | |

【3試合の場合】
①9:00～
②11:30～
③14:00～

【2試合の場合】
①10:00～
②12:30～

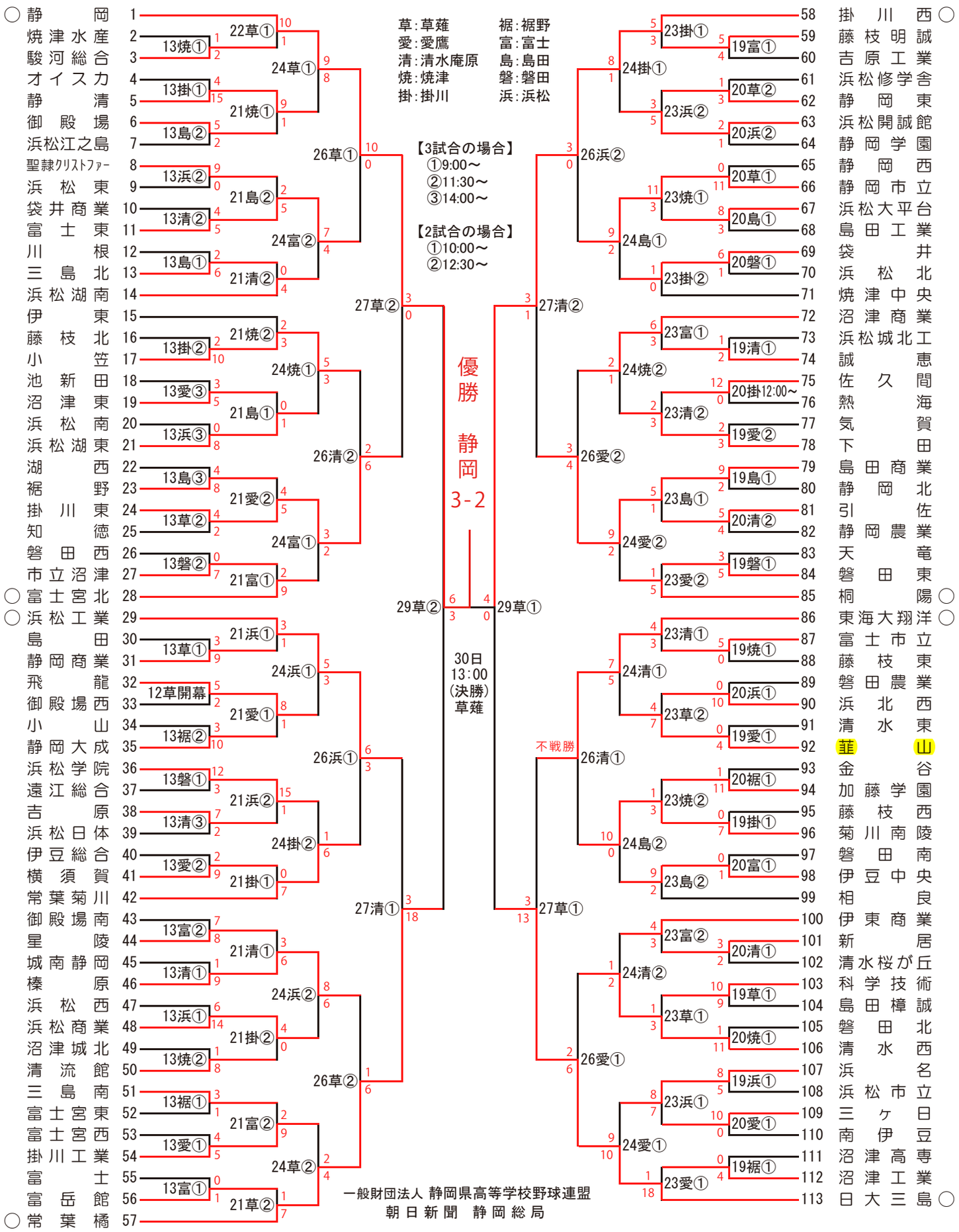


一般財団法人 静岡県高等学校野球連盟
朝日新聞 静岡総局